パイプセット型番	パイプセット 長さ調整範囲	パイプセット質量
DHP- 600	600, 650, 700, 750	6.0kg
DHP- 800	800, 850, 900, 950	6.7kg
DHP-1000	1000, 1050, 1100, 1150	7.4kg
DHP-1200	1200, 1250, 1300, 1350	8.1kg
DHP-1400	1400, 1450, 1500, 1550	8.8kg

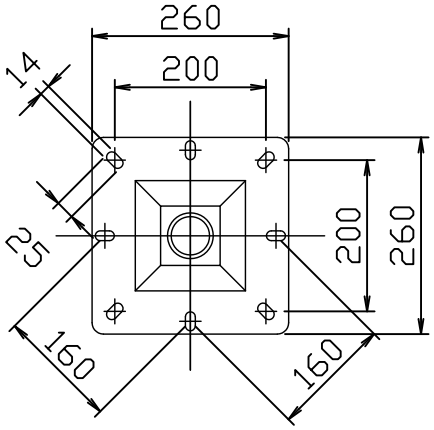

埋込金具
(オプション)

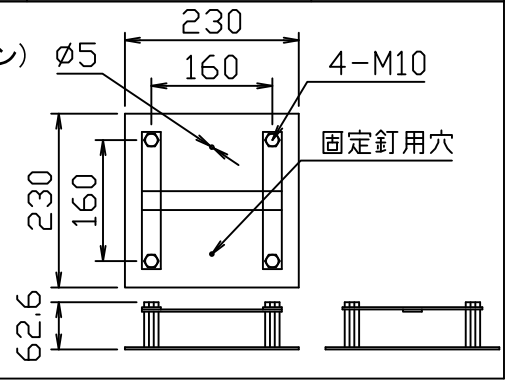

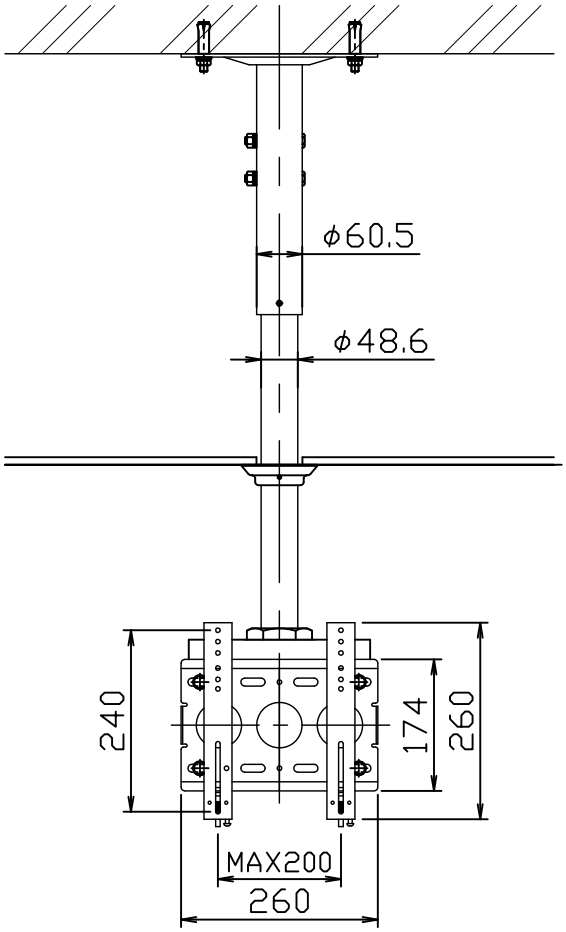

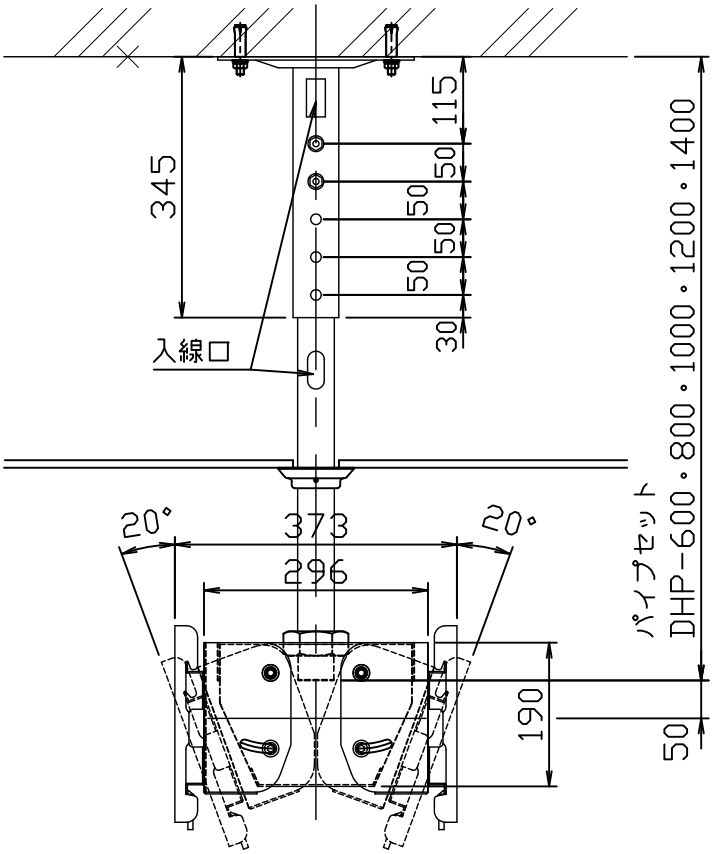

＊モニターの機種によっては背面部の凹凸やコネクター部と干渉し、取付できない場合がございます。　＊製品の仕様及びデザインは改善等の為、予告なく変更する場合があります。

ハンガー本体	SPHC t2.3 ﾒﾗﾐﾝ焼付塗装 ﾏﾝｾﾙ近似値:N-2.0	スラブ取付板	SPHC t4.5 / SGP-Φ60.5Xt4.9 ﾏﾝｾﾙ近似値:N-2.0
本体重量	7.5 kg	吊下げパイプ	STKM Φ48.6Xt3.5 ﾒﾗﾐﾝ焼付塗装 ﾏﾝｾﾙ近似値:N-2.0
対応ﾃﾞｨｽﾌﾟﾚｲ	26～50型(耐荷重30kgx2台までとする。)	RoHS	「RoHS指定」に準拠した製品である。
ﾃﾞｨｽﾌﾟﾚｲﾏｳﾝﾄ	SPHC t2.3 ﾒﾗﾐﾝ焼付塗装 ﾏﾝｾﾙ近似値:N-2.0	(オプション)	
天井化粧ｶﾊﾞｰ	SPHC t2.3 ﾒﾗﾐﾝ焼付塗装 ﾏﾝｾﾙ近似値:N-2.0	埋込金具	SPHC t3.0 M10ﾅｯﾄX4 ﾒﾗﾐﾝ焼付塗装(黒)

訂 正	D-ai 株式会社ダイエン	尺度 1/ 10	品名 フラットディスプレイハンガー ツイン天吊りタイプ		
		単位 mm	Rev. Ver. 1.0	型番 DH-WS	No.