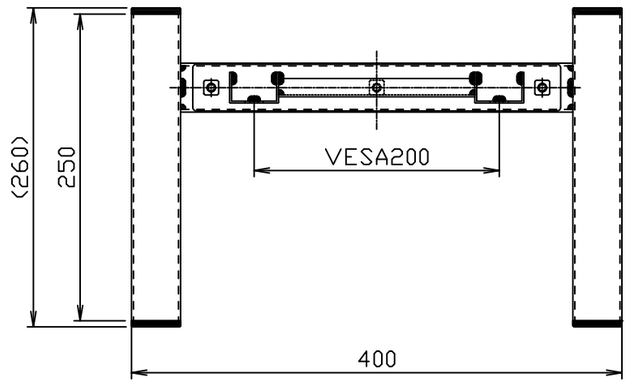


仕様内容
本体: □-40x20xt1.6、SPCCt2.3
色 : 黒
質量: 2.5kg

仕様内容
(オプションVESA100-300変換金具)
本体: SPCCt3.2
色 : 黒
数量: 左右1set(2台)
質量: 0.9kgx2=1.8kg

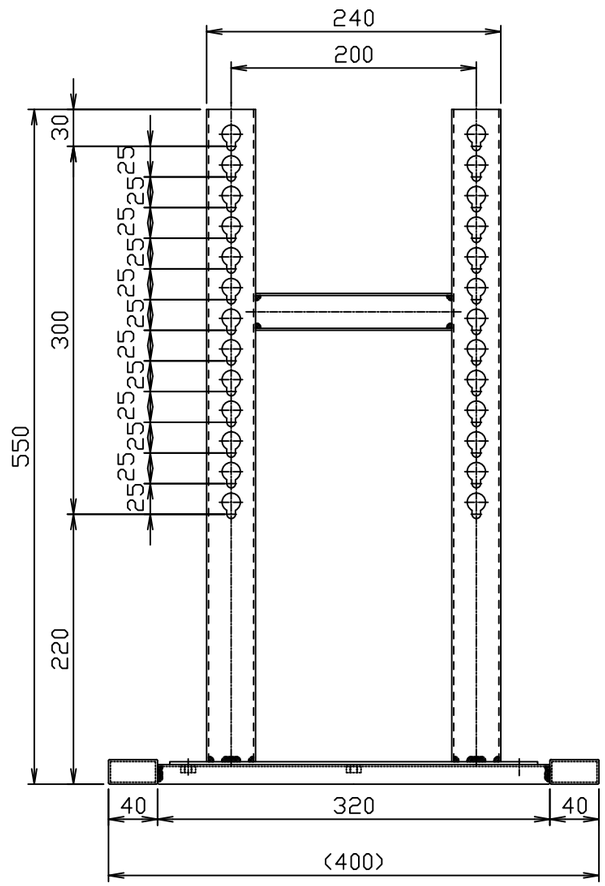


【拡大図】

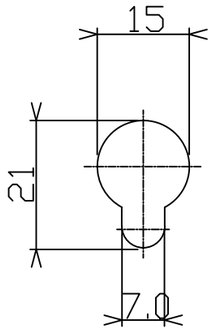


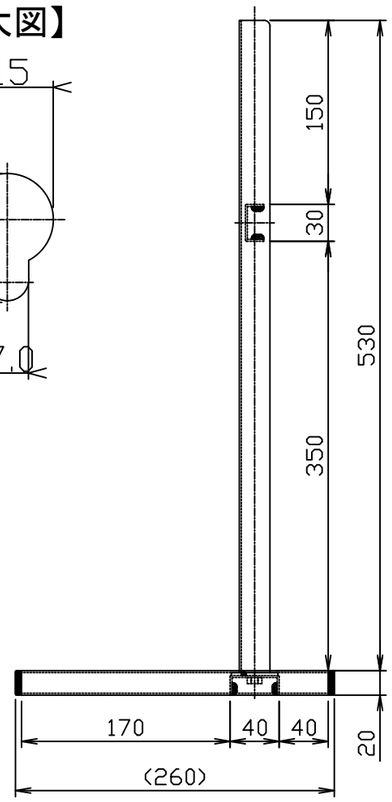


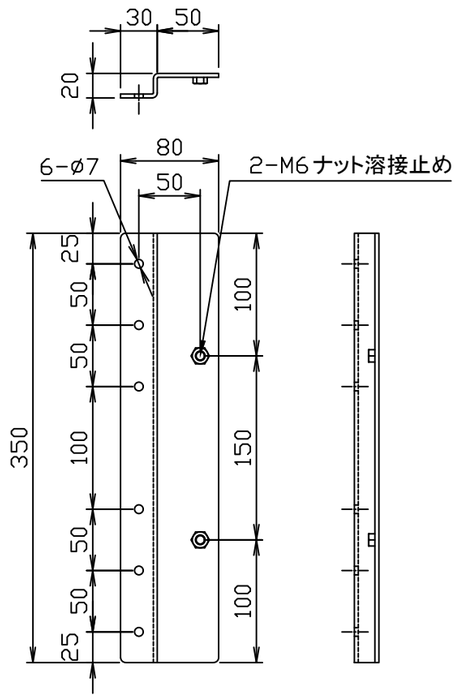


| 訂正 | 訂正内容 | 設計 | 製図 | 承認 | 図面番号 | DAI-20200305-001 | 件名 | 卓上ディスプレイスタンド |
|---|---|---|---|---|---|---|---|---|
| | | *** 年・月・日 | 松浦 22・4・26 | *** 年・月・日 | 整番 001 | 尺度 1/ 5 | 図名 | WS－2 |